VYHLÍDKA
VÝKRES ZÁKLADŮ M 1:50

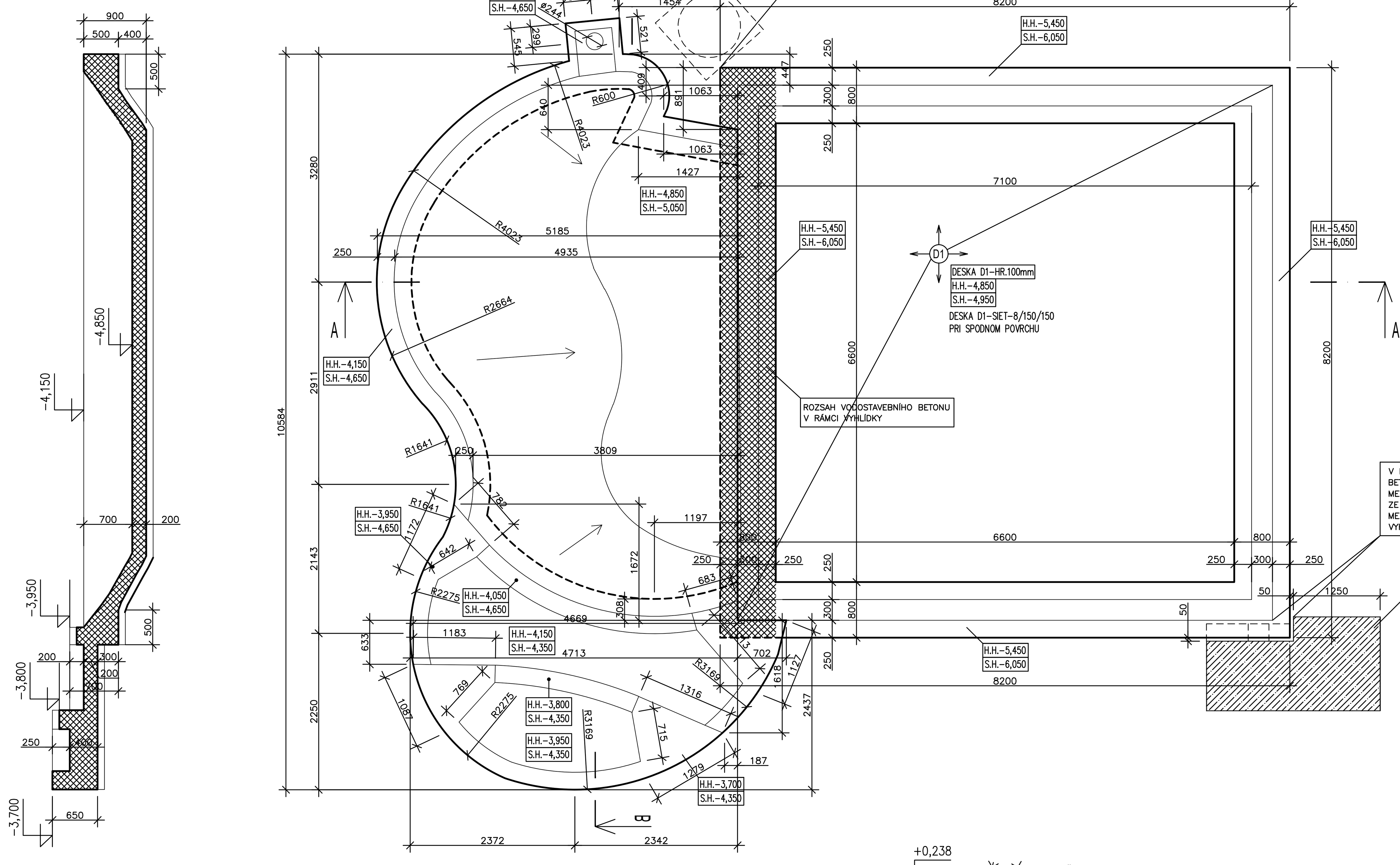

ŘEZ A-A M 1:50

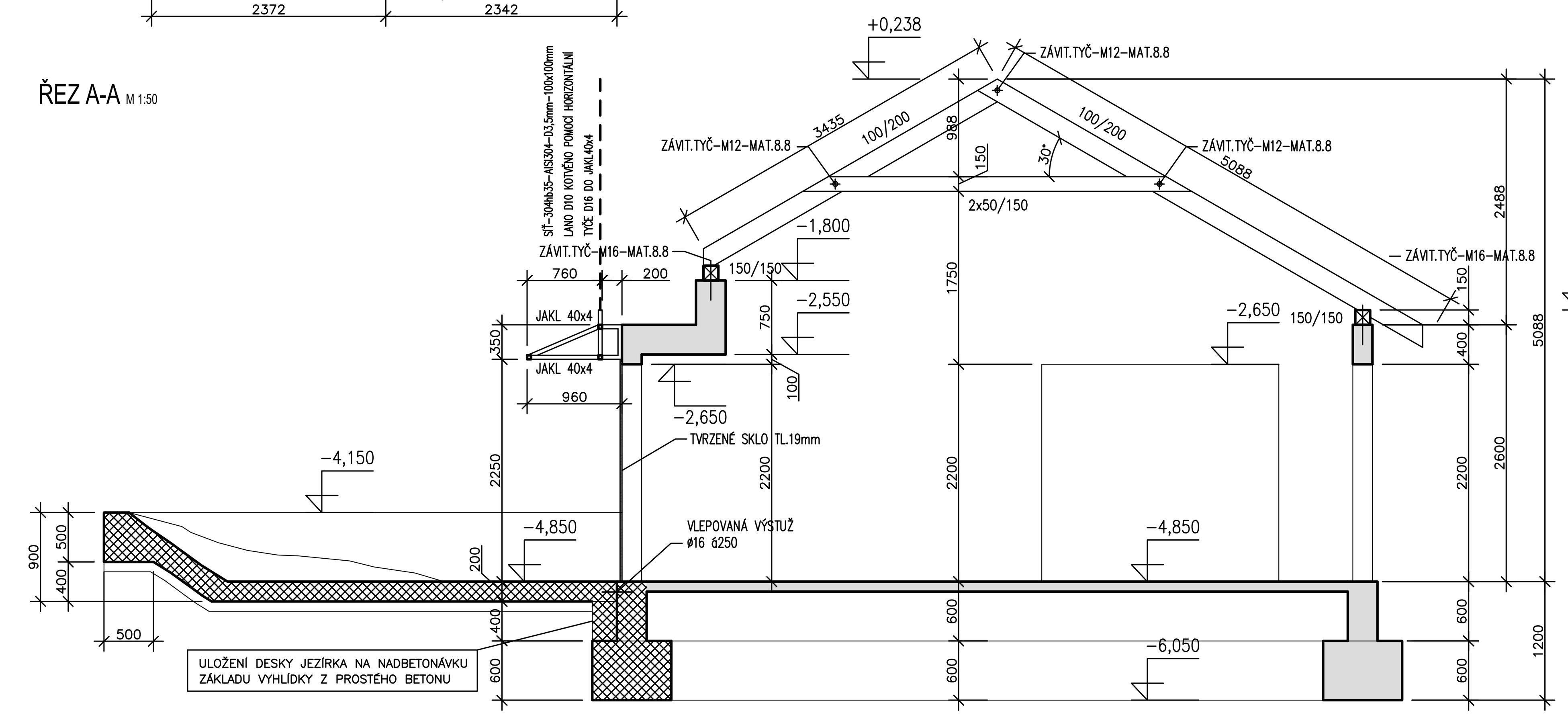

VÝKRES TVARU VĚNCŮ M 1:50

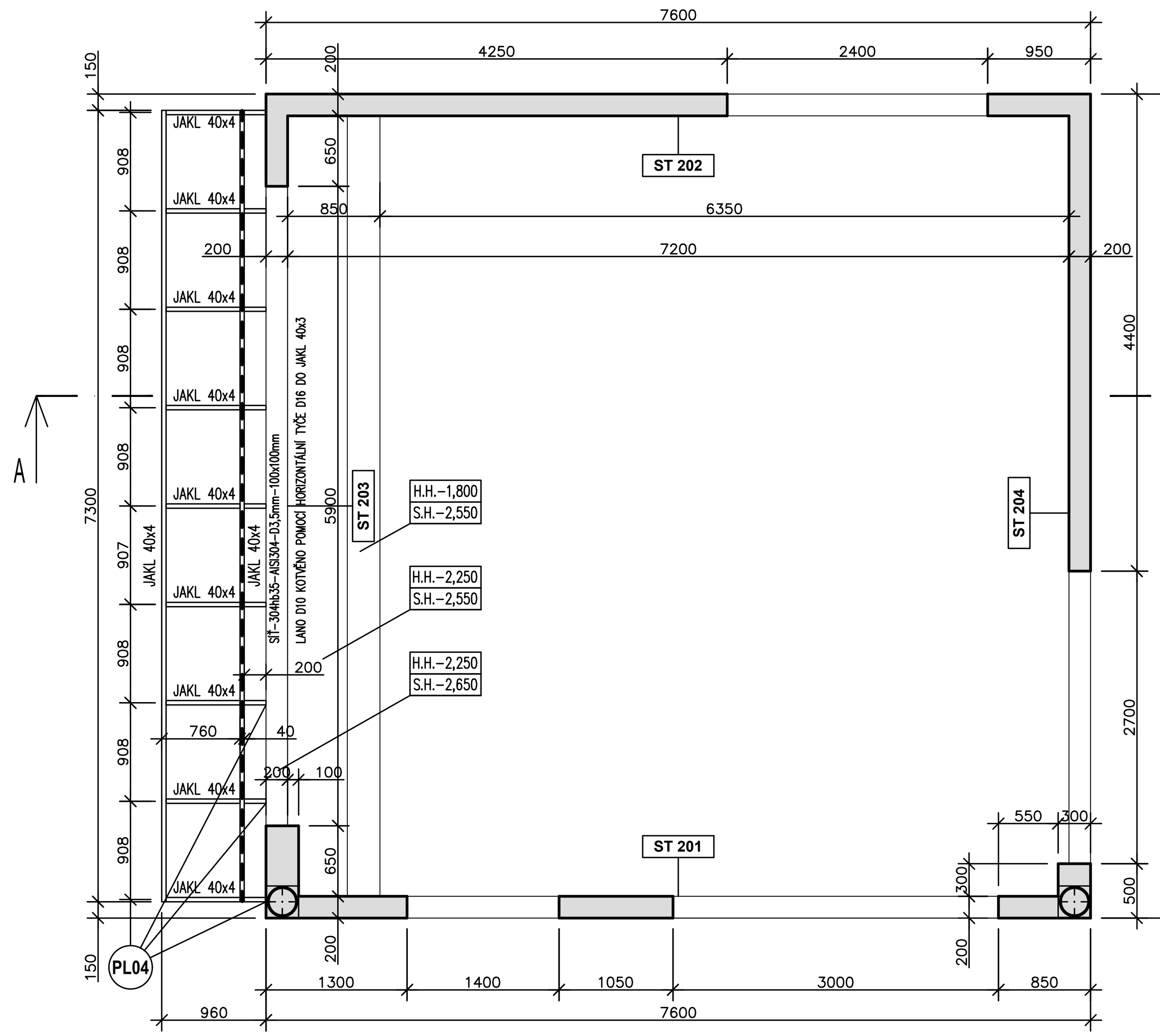

VÝKRES STŘECHY M 1:50

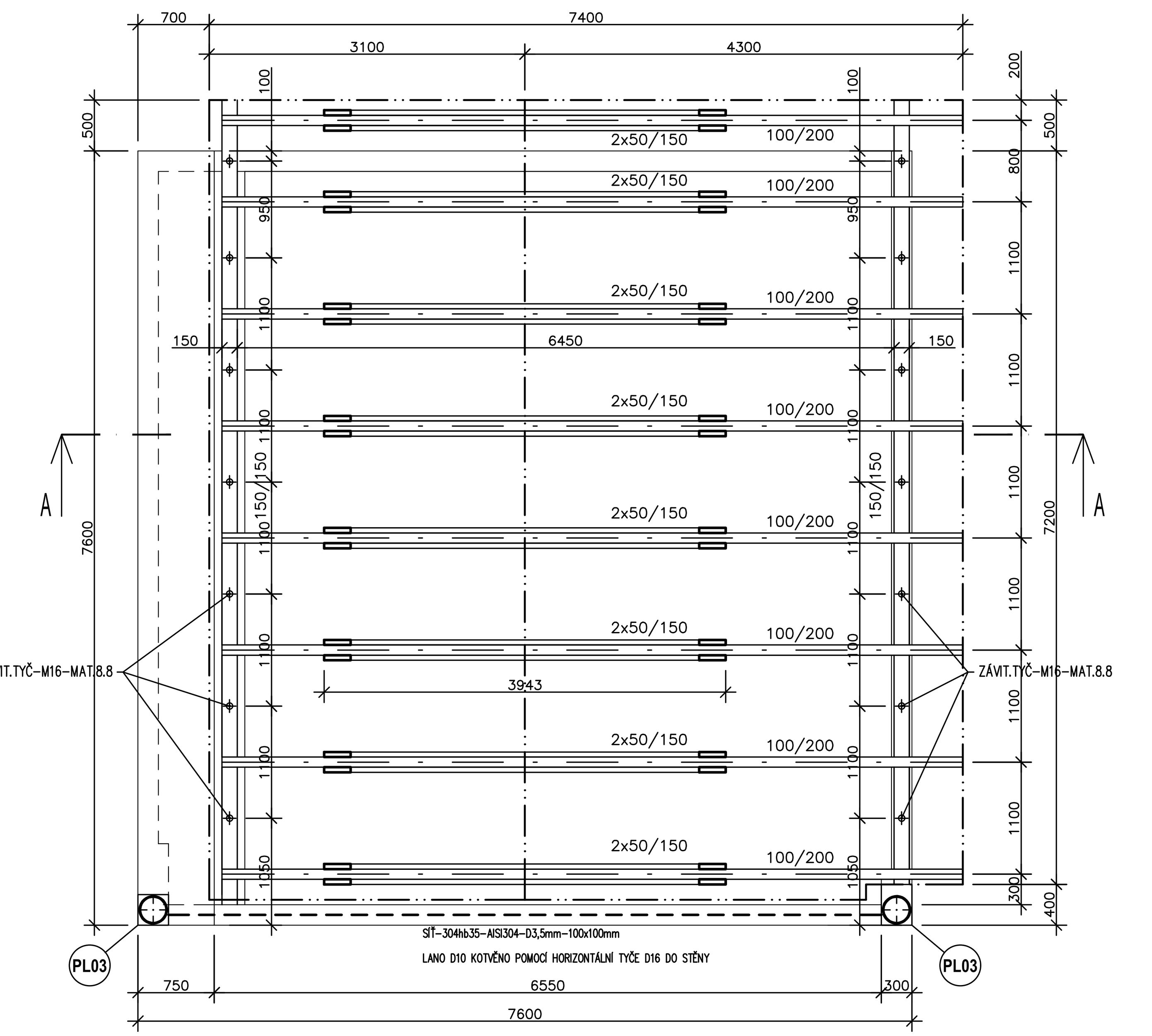

DETAIL KOTVENÍ SÍTĚ DO STĚNY VYHLÍDKY
m 1:10

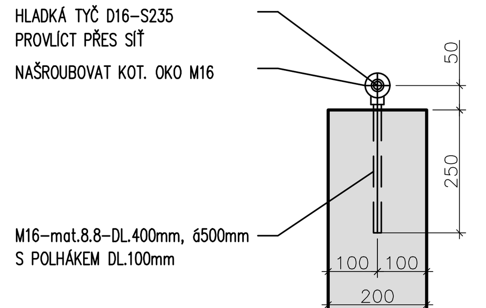

DETAIL KOTVENÍ SÍTĚ DO PŘÍSTŘEŠKU
m 1:10

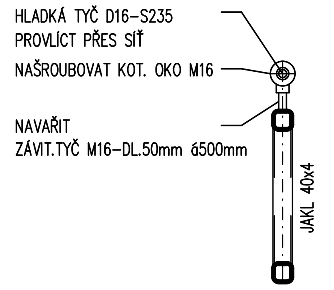

DETAIL KOTVENÍ PL03 - 2x

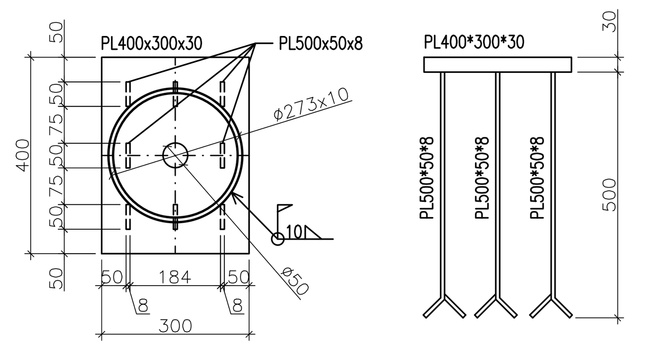

DIL	Počet kusu	Název	Délka (mm)	Šířka (mm)	Materiál	Hmotnost 1 kusu (kg/kus)	Hmotnost celkem v dílec (kg)
		PL 03 - 2x					
	2	PL400x300x30			S355	28,26	56,5
	16	PL500x50x8				1,57	25,1
HMOTNOST [kg]:							**81,60**
HMOTNOST 10% [kg]:							**8,50**
CELKOVÁ HMOTNOSŤ VŠECH DÍLCU [kg]:							**90,10**

DETAIL KOTVENIA PRÍSTREŠKU - PL04 m1:10

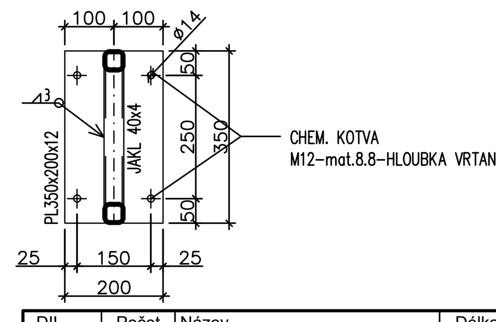

DIL	Počet kusu	Název	Délka (mm)	Šířka (mm)	Materiál	Hmotnost 1 kusu (kg/kus)	Hmotnost celkem v dílec (kg)
		VÝKAZ PŘÍSTŘEŠKU					
	3	JAKL 40x4	7500		S235	33,00	99,0
	9	JAKL 40x4	2800			12,3	110,7
	9	PL350x200x12				6,12	55,1
HMOTNOST [kg]:							**264,8**
HMOTNOST 10% [kg]:							**26,5**
CELKOVÁ HMOTNOSŤ VŠECH DÍLCU [kg]:							**291,3**

VÝKAZ ŘEZIVA – TŘÍDA C24

OZNAČ.	NÁZV	POČET [ks]	ROZMĚRY ŠÍŘKA [mm]	ROZMĚRY VÝŠKA [mm]	ROZMĚRY DÉLKA [mm]	OBJEM [m^3]	POZNÁMKA
	POZEDNICE	1	150	150	14500	0,32	OŠETRIŤ BOCHEMIT
	KROKVE	8	100	200	5100	0,82	
	KROKVE	8	100	200	3500	0,56	
	KLEŠTINY	16	50	150	4000	0,48	
					SPOLU:	2,18	

POZNÁMKA:

1. V PŘÍPADE NARAZENÍ NA NEVHODNOU ZEMINU, NAVÁŽKY NEBO NAPLAVENINY V ZÁKLADOVÉ SPÁŘE JE NUTNÉ JI VYŤĚŽIT AŽ NA ÚNOSNÉ VRSTVY A NAHRADIŤ PROSTÝM BETONEM C12/15.
2. POD ŽELEZOBETÓNOVÝMI ZÁKLADY JE PODKLADNÍ BETON C12/15 MIN. TLOUŠŤKY 100mm.
3. OCELOVÉ KONSTRUKCE JSOU Z OCELE S355.
4. PŘED BETONÁŽI ZÁKLADŮ OSADIT LEŽATOU KANALIZACI, VODOVODNÍ PŘÍPOJKU, CHRÁNIČKU PRO ELEKTRICKOU PŘÍPOJKU A OSADIT HROMOSVOD. PODROBNOSTI VIZ-JEDNOTLIVÉ PROFESE.
5. VŠECHNY OCELOVÉ KONSTRUKCE MUSÍ BÝT UZEMŇENY.

LEGENDA MATERIÁLU

- VODOSTAVEBNÍ ŽELEZOBETON EN 206-1 C25/30-XC2, XF2-CL0,4-Dmax16-S5-max. priesak 50mm dle ČSN EN 12390-8
- ŽELEZOBETON EN 206-1 (BETONOVÉ ZALÍVACÍ TVAROVKY TL.200, 250, 300)
- ŽELEZOBETON EN 206-1 (MONOLIT)
- PROSTÝ BETÓN C12/15 EN 206-1

MATERIÁLY

PRVEK	BETON	KRYTIE- nom/min	OCEL
STĚNA,DESKA	EN 206-1 C25/30-XC1,XF1-CL0,4-Dmax16-S5	20/15 mm	B500B
VĚNEC	EN 206-1 C25/30-XC1,XF1-CL0,4-Dmax16-S5	30/25 mm	B500B
ZÁKLAD	EN 206-1 C25/30-XC1,XA3,XF1-CL0,4-Dmax32-S5	50/40 mm	B500B
KONTRUKCE V STYKU SE ZEMINOU	EN 206-1 C25/30-XC1,XA3,XF1-CL0,4-Dmax32-S5	50/40 mm	B500B

POVRCHOVÁ OCHRANA	NÁTER-180MIKRON
POUŽITÝ MATERIÁL	S355
KLAS. STUP. SVARŮ	EN 5817-C
SPOJOVACÍ MATERIÁL	8.8-POZINKOVANÝ
ROZMĚROVÁ KONTROLA	STN EN 1090-2 /STN 73 2611/
VÝROBNÍ SKUPINA	EXC2-STN EN 1090-2 /STN 73 2601/

VŠECHNY ROZMĚRY KONTROLOVAT NA STAVBĚ !!! VŠECHNY NESROVNALOSTI V PD KONZULTOVAT SE STATIKEM !!!

č. parc. 1602/1, 1607/1; k.ú. Štípa [670146]

±0,000 = 293,100 m n. m. Bpv

AUTOR NÁVRHU: Ing. arch. Jan Brejcha, Ing. arch. Veronika Sýkorová

HIP: Ing. arch. Jakub Masák

VYPRACOVAL: Ing.Pavol Kohutiar

ZODPOVĚDNÝ PROJEKTANT: Ing.Pavol Kohutiar

GENERÁLNÍ PROJEKTANT: Masak & Partner

Ateliér Masák & Partner, s.r.o.
Rooseveltova 39/575, 160 00 Praha 6 Bubeneč, IČ: 27086631

STAVEBNÍK:	ZOO a zámek Zlín-Lešná, příspěvková organizace, Lukovská 112, 763 14 Zlín 12, IČ: 00090026
STUPEŇ PROJEKTU:	DPS+DZS
Č. PARÉ:	
AKCE:	**JAGUAR TREK (I. etapa)**
DATUM:	5/2019
MĚŘÍTKO:	M 1:50
ČÁST:	DOKUMENTACE STAVEBNÍHO A INŽENÝRSKÉHO OBJEKTU
ČÁST:	D.1
PODČÁST:	STAVEBNĚ KONSTRUKČNÍ ŘEŠENÍ
PODČÁST:	D.1.2
VÝKRES:	**VYHLÍDKA - VÝKRES ZÁKLADŮ, VĚNCŮ A STŘECHY**
Č. VÝKRESU:	**D.1.2.b.2.a**